Evoque F5/F6 V2

O4 Pro Upgrade kit
Návod k použití

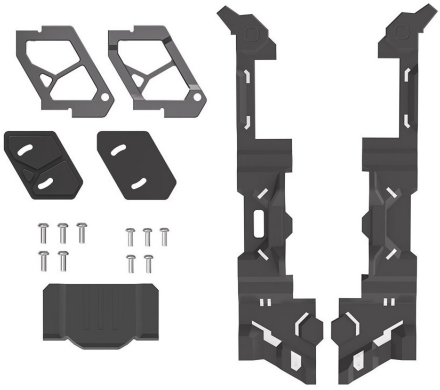

Sada je určena výhradně pro DJI O4 Air Unit Pro. Před montáží odpojte akumulátor a sejměte vrtule.

www.rotorama.cz

Obsah

1. Popis výrobku

1.1 K čemu slouží

1.2 Technické údaje a obsah balení

2. Použití

2.1 Bezpečnost při montáži

2.2 Co budete potřebovat

2.3 Montáž

2.4 Kontrola po montáži

3. Informace pro trh EU a České republiky

3.1 Dovozce a odpovědná osoba v EU

3.2 Likvidace

4. Záruka a práva z vadného plnění

1. Popis výrobku

1.1 K čemu slouží

Upgrade kit je sada mechanických dílů, se kterou na dronu nebo rámu **iFlight Nazgul Evoque F5 V2** či **F6 V2** nahradíte systém DJI O3 Air Unit novějším systémem **DJI O4 Air Unit Pro**. Výrobce sadu určuje majitelům verzí Nazgul Evoque F5/F6 V2 O3 HD, kteří chtějí přejít na verzi O4.

Sada obsahuje nové hliníkové CNC bočnice kamery se silikonovými vložkami, které tlumí vibrace kamery, a nové plastové bočnice rámu se zadním dílem pro uchycení konektoru XT60. Bočnice poskytují dobrý přístup k jednotce DJI O4. Samotný systém DJI O4 Air Unit Pro ani propojovací kabely součástí sady nejsou.

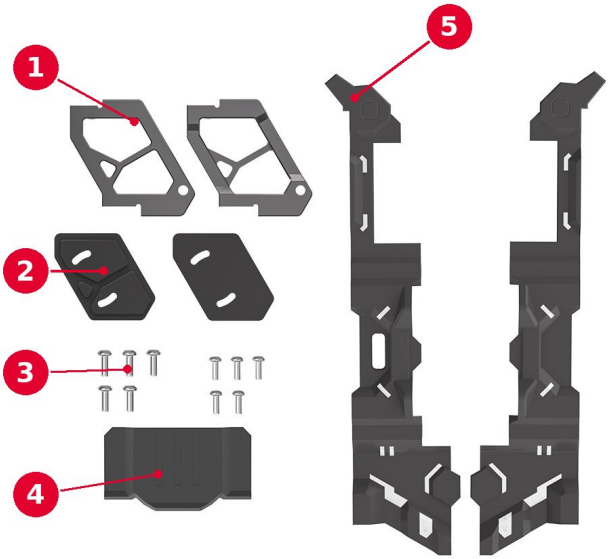

Obsah sady – popis dílů viz tabulka v kapitole 1.2

1.2 Technické údaje a obsah balení

Označení výrobku	iFlight DJI O4 Pro Upgrade Kit, provedení Nazgul Evoque F5/F6 V2
Výrobce	iFlight Intelligent Technology Ltd., F6, Building B2, Galaxy IMC, Beixin Road No. 6, Zhongkai Avenue, Huizhou 516006, Guangdong, Čína; support@iflight.com
Kompatibilní drony a rámy	Nazgul Evoque F5 V2 a Nazgul Evoque F6 V2 (verze O3 HD)
Kompatibilní systém obrazu	pouze **DJI O4 Air Unit Pro** (ne DJI O4 Air Unit)
Materiál	bočnice kamery – hliník (CNC); bočnice rámu – plast; vložky – silikon

▶ Obsah balení

① 2× hliníková CNC bočnice kamery

② 2× silikonová vložka

③ šrouby: 5× M2×6 mm a 5× M2×5 mm

④ 1× zadní díl pro uchycení konektoru XT60 (podle výrobce s předinstalovanou LED)

⑤ 2× plastová bočnice rámu

▶ Není součástí balení

- systém **DJI O4 Air Unit Pro** (kamera a vysílač obrazu) a brýle DJI,
- propojovací kabely a konektory – výrobce uvádí, že jsou shodné s verzí O3 BNF, a proto je v sadě nedodává,
- ND filtry a nářadí.

❖ Bočnice kamery v této sadě jsou určeny výhradně pro DJI O4 Air Unit Pro. Výrobce v přehledu změn uvádí, že od února 2025 jsou bočnice rámu v sadě kompatibilní s DJI O4 Air Unit Pro i s DJI O3 Air Unit.

2. Použití

2.1 Bezpečnost při montáži

- Před jakoukoli prací na dronu **odpojte akumulátor** a **sejměte vrtule**.
- S jednotkou DJI O4 Air Unit Pro a řídicí jednotkou (FC) zacházejte šetrně, nedotýkejte se zbytečně odhalených součástek a pracujte na čisté, suché podložce.
- Šrouby dotahujte s citem – při přetažení hrozí stržení závitu v hliníku i v plastu.
- Kabely veďte tak, aby nebyly přiskřípnuté mezi díly rámu a nemohly se dostat do vrtulí.
- Drobné díly a šrouby uchovávejte mimo dosah dětí – hrozí vdechnutí nebo spolknutí.

2.2 Co budete potřebovat

- dron nebo rám Nazgul Evoque F5 V2 nebo F6 V2,
- systém DJI O4 Air Unit Pro a kompatibilní brýle DJI,
- propojovací kabel mezi jednotkou O4 Pro a řídicí jednotkou (FC),
- šroubovák odpovídající hlavám šroubů v sadě a na rámu.

2.3 Montáž

Výrobce k sadě nevydal podrobný montážní návod. Následující postup popisuje obecný sled kroků; skladbu a orientaci dílů ověřte před dotažením šroubů podle tvaru dílů a fotografií na produktové stránce výrobce.

1) Odpojte akumulátor, sejměte vrtule a připravte si čisté pracovní místo.
2) Demontujte původní bočnice rámu a bočnice kamery. Odpojte a vyjměte původní systém DJI O3 Air Unit. Původní šrouby si odložte zvlášť.
3) Kameru DJI O4 Air Unit Pro upevněte do nových hliníkových CNC bočnic (díl ①); silikonové vložky (díl ②) použijte k tlumení vibrací kamery.
4) Vysílač obrazu O4 Pro umístěte do rámu a propojte ho s řídicí jednotkou (FC). Zapojení ověřte v dokumentaci DJI a ve schématu řídicí jednotky.
5) Antény a kabely veďte mimo dosah vrtulí a tak, aby nebyly po nasazení bočnic přiskřípnuté.
6) Nasaďte nové plastové bočnice rámu (díl ⑤) a zadní díl (díl ④), do kterého upevněte konektor XT60.
7) Díly přišroubujte šrouby (díl ③). Výrobce neuvádí, který šroub patří na které místo – před dotažením vždy ověřte, že šroub zabírá v závitu a nezasahuje do kamery ani kabelů.

※ Výrobce uvádí, že zadní díl pro konektor XT60 má předinstalovanou LED. Způsob jejího zapojení na stránce produktu nepopisuje; v případě nejasností kontaktujte prodejce.

2.4 Kontrola po montáži

- Zkontrolujte, že kamera drží pevně, žádný šroub není volný a bočnice dosedají po celé délce.
- Bez vrtulí připojte akumulátor a ověřte, že se v brýlích zobrazuje obraz. Uvedení jednotky DJI O4 Air Unit Pro do provozu (aktivace, spárování s brýlemi, aktualizace firmwaru) proveďte podle dokumentace DJI.
- Ověřte, že se kabely ani antény nemohou dostat do vrtulí, a teprve pak nasaďte vrtule.
- Při prvním letu sledujte, zda se v obraze neobjevují vibrace (chvění, „jello“). Pokud ano, zkontrolujte dosednutí silikonových vložek a dotažení šroubů.
- Výrobce u dronu Nazgul Evoque F5 V2 O4 uvádí, že originální ND filtr DJI pro O4 Pro s ním není kompatibilní.
- Při provozu dronu dodržujte předpisy země, ve které létáte.

3. Informace pro trh EU a České republiky

3.1 Dovozce a odpovědná osoba v EU

Výrobek na trh Evropské unie uvádí níže uvedený dovozce, který je zároveň odpovědnou osobou ve smyslu čl. 16 nařízení Evropského parlamentu a Rady (EU) 2023/988 o obecné bezpečnosti výrobků (GPSR).

Dovozce / odpovědná osoba v EU	Rotorama, s.r.o.
IČO	051 57 692
DIČ	CZ05157692
Sídlo	Okrajová 1351, 674 01 Třebíč, Česká republika
E-mail	info@rotorama.cz
Telefon	+420 252 252 098
Web	www.rotorama.cz

3.2 Likvidace



- Kovové a plastové díly sady, které neobsahují elektroniku, odevzdejte do tříděného odpadu podle místních pravidel (kovy, plasty).
- Je-li v zadním dílu předinstalovaná LED, jde o elektrozařízení a platí pro něj následující body.
- Symbol přeškrtnuté popelnice na výrobku, jeho obalu nebo v dokumentaci znamená, že výrobek po skončení životnosti **nesmí být odstraněn spolu se směsným komunálním odpadem**.
- Odevzdejte jej na místě zpětného odběru elektrozařízení – ve sběrném dvoře, na místě zpětného odběru kolektivního systému, nebo u prodejce při nákupu nového obdobného výrobku. Zpětný odběr je pro koncového uživatele bezplatný.
- Povinnosti podle zákona č. 542/2020 Sb., o výrobcích s ukončenou životností, plní dovozce prostřednictvím kolektivního systému zpětného odběru.
- Řádnou likvidací pomáháte předcházet negativním dopadům na životní prostředí a lidské zdraví a přispíváte k opětovnému využití druhotných surovin.

Společnost zajišťuje prostřednictvím smluvního partnera **ASEKOL a.s.** zpětný odběr elektrozařízení z domácností a oddělený sběr elektroodpadu, baterií a akumulátorů, v souladu s příslušnými právními předpisy. Odběratel je oprávněn odevzdat staré elektrozařízení nebo baterii či akumulátor na jakémkoliv sběrném místě výše uvedeného smluvního partnera. Adresy těchto odběrných míst jsou uvedeny na webových stránkách www.asekol.cz, www.ecobat.cz a také https://visoh2.mzp.cz/RegistrMistZO/RegistrMistZOPublic/MapaMistZpetOdberu.

4. Záruka a práva z vadného plnění

Práva a povinnosti smluvních stran se řídí českým právním řádem, zejména zákonem č. 89/2012 Sb., občanský zákoník, a zákonem č. 634/1992 Sb., o ochraně spotřebitele.

- Prodávající odpovídá kupujícímu za to, že výrobek při převzetí nemá vady. Je-li kupujícím spotřebitel, může vadu vytknout **do dvou let od převzetí** výrobku (§ 2165 občanského zákoníku).
- Projeví-li se vada v průběhu **jednoho roku** od převzetí, má se za to, že výrobek byl vadný již při převzetí (§ 2161 odst. 5 občanského zákoníku).
- Při nákupu prostřednictvím internetu má spotřebitel právo **odstoupit od smlouvy do 14 dnů** od převzetí zboží bez udání důvodu (§ 1829 občanského zákoníku).
- Reklamaci uplatněte u prodejce, u kterého jste výrobek zakoupili. Kontaktní údaje dovozce jsou uvedeny v kapitole 3.1.
- K mimosoudnímu řešení spotřebitelských sporů je příslušná **Česká obchodní inspekce**, Štěpánská 796/44, 110 00 Praha 1, www.coi.cz.