DJI O3/Vista mount

Držák (kabinka) pro DJI O3 Air Unit a Caddx Vista
pro rám Happymodel Mobula8



Před montáží si přečtěte tento návod a návod k dronu i k jednotce vysílače obrazu.

Rotorama, s.r.o. · www.rotorama.cz

Obsah

1. Popis výrobku

1.1 K čemu slouží

1.2 Technické údaje a obsah balení

2. Montáž a použití

2.1 Bezpečnost

2.2 Montáž

2.3 Kontrola a údržba

3. Informace pro trh EU a České republiky

3.1 Dovozce a odpovědná osoba v EU

3.2 Likvidace

4. Záruka a práva z vadného plnění

1. Popis výrobku

1.1 K čemu slouží

Happymodel DJI O3/Vista mount je plastový držák (kabinka) pro rám Happymodel Mobula8. Umožňuje na tento rám upevnit digitální vysílač obrazu **DJI O3 Air Unit** nebo modul **Vista** (Caddx Vista) i s jeho kamerou.

Držák se přišroubuje na rám místo původní kabinky. Jednotka vysílače obrazu (VTX) je v něm uložena nad řídicí jednotkou (FC) a kamera je uchycena v jeho přední části. Výrobce dodává tentýž držák i jako součást dronu Mobula8 O3.



Držák s jednotkou DJI O3 Air Unit na dronu Happymodel Mobula8 O3 (foto: Happymodel)

1.2 Technické údaje a obsah balení

Výrobce	Happymodel (www.happymodel.cn)
Označení výrobku	Mount bracket for Mobula8 O3 (Happymodel DJI O3/Vista mount)
Určeno pro rám	Happymodel Mobula8
Kompatibilní jednotky	DJI O3 Air Unit, Vista (Caddx Vista)
Materiál	PA (polyamid)
Barva	černá
Hmotnost	5 g
Rozměry	68,5 × 68,5 mm, výška 20,3 mm
Montážní otvory k rámu	4× Ø 2,5 mm, rozteč 43,5 mm
Obsah balení	1× držák (kabinka)

Součástí balení není: jednotka DJI O3 Air Unit ani modul Vista, kamera, antény, rám, řídicí jednotka (FC) ani jiné díly dronu. Upevňovací šrouby výrobce v obsahu balení neuvádí.

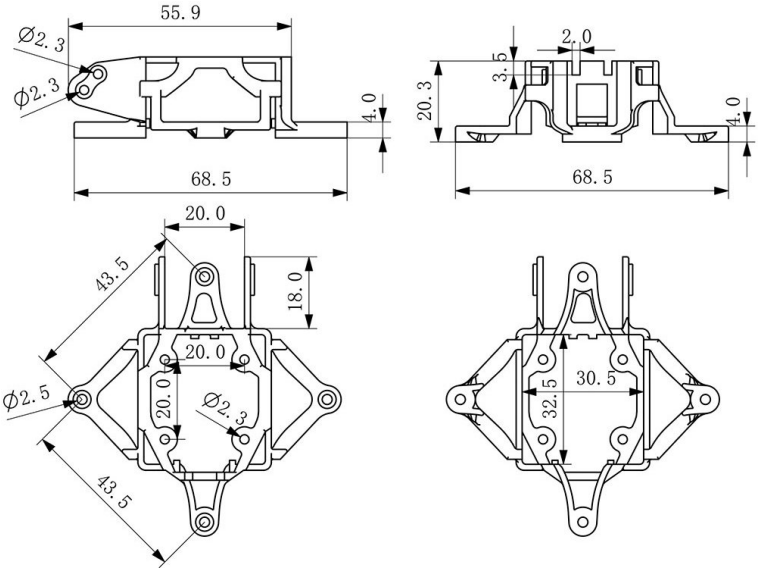

Rozměrový výkres výrobce (rozměry v mm)

2. Montáž a použití

2.1 Bezpečnost

- Před každou prací na dronu **odpojte akumulátor** a sejměte vrtule.
- Držák je určen pro rám Happymodel Mobula8. Kompatibilitu s jinými rámy výrobce neuvádí.
- Šrouby utahujte s citem. Plastový díl se při přetažení šroubu může poškodit a závit v něm se může strhnout.
- Kabely a antény veďte tak, aby nemohly zasáhnout do rotujících vrtulí a aby nebyly přiskřípnuté mezi držákem a rámem.
- Po každém pádu zkontrolujte, zda držák není prasklý nebo deformovaný. Poškozený držák vyměňte.
- Provoz dronu se řídí předpisy země, ve které létáte. Rozhodné je vždy právo země, ve které se výrobek provozuje.

2.2 Montáž

① Odpojte akumulátor a sejměte vrtule.

② Odšroubujte z rámu Mobula8 původní kabinku.

③ Upevněte do držáku jednotku DJI O3 Air Unit nebo modul Vista a kameru vložte do bočnic v přední části držáku. Postupujte podle pokynů výrobce jednotky.

④ Nasaďte držák na rám tak, aby jeho čtyři montážní oka lícovala s otvory v rámu, a připevněte jej šrouby.

⑤ Propojte jednotku s řídicí jednotkou (FC) podle návodu k dronu a k jednotce. Zkontrolujte, že kabel nikde nedře o hrany a není přiskřípnutý.

⑥ Upevněte antény tak, aby nezasahovaly do prostoru vrtulí.

⑦ Nasaďte vrtule, připojte akumulátor a ověřte, že se obraz přenáší a že kamera pevně drží.

2.3 Kontrola a údržba

- Před letem zkontrolujte, že všechny šrouby drží a držák se na rámu neviklá.
- Ověřte, že se kamera v držáku samovolně nenaklání.
- Držák čistěte suchým nebo mírně navlhčeným hadříkem, nepoužívejte rozpouštědla.

3. Informace pro trh EU a České republiky

3.1 Dovozce a odpovědná osoba v EU

Výrobek na trh Evropské unie uvádí níže uvedený dovozce, který je zároveň odpovědnou osobou ve smyslu čl. 16 nařízení Evropského parlamentu a Rady (EU) 2023/988 o obecné bezpečnosti výrobků (GPSR).

Dovozce / odpovědná osoba v EU	Rotorama, s.r.o.
IČO	051 57 692
DIČ	CZ05157692
Sídlo	Okrajová 1351, 674 01 Třebíč, Česká republika
E-mail	info@rotorama.cz
Telefon	+420 252 252 098
Web	www.rotorama.cz

3.2 Likvidace

Držák je plastový díl bez elektroniky a baterií, nejde tedy o elektrozařízení. Po skončení životnosti jej odevzdejte do tříděného odpadu podle pravidel obce nebo země, ve které žijete. Obal vytřiďte podle druhu materiálu.

Jednotku vysílače obrazu, kameru a další elektroniku dronu likvidujte odděleně jako elektroodpad podle pokynů k těmto výrobkům.

4. Záruka a práva z vadného plnění

Práva a povinnosti smluvních stran se řídí českým právním řádem, zejména zákonem č. 89/2012 Sb., občanský zákoník, a zákonem č. 634/1992 Sb., o ochraně spotřebitele.

- Prodávající odpovídá kupujícímu za to, že výrobek při převzetí nemá vady. Je-li kupujícím spotřebitel, může vadu vytknout **do dvou let od převzetí** výrobku (§ 2165 občanského zákoníku).
- Projeví-li se vada v průběhu **jednoho roku** od převzetí, má se za to, že výrobek byl vadný již při převzetí (§ 2161 odst. 5 občanského zákoníku).
- Při nákupu prostřednictvím internetu má spotřebitel právo **odstoupit od smlouvy do 14 dnů** od převzetí zboží bez udání důvodu (§ 1829 občanského zákoníku).
- Reklamaci uplatněte u prodejce, u kterého jste výrobek zakoupili. Kontaktní údaje dovozce jsou uvedeny v kapitole 3.1.
- K mimosoudnímu řešení spotřebitelských sporů je příslušná **Česká obchodní inspekce**, Štěpánská 796/44, 110 00 Praha 1, www.coi.cz.