Přeloženo z angličtina do čeština - www.onlinedoctranslator.com

Walksnail FPV Brýle

Stručný průvodce

V1.0

Zavedení

Tento produkt je bezdrátové zobrazovací zařízení montované na hlavu, kompatibilní s produkty řady Ascent HD System, které umožňuje bezdrátový přenos obrazu ve vysokém rozlišení s nízkou latencí a dlouhým dosahem. V dokumentu se termíny VTX, Air unit atd. vztahují na kamerové produkty Ascent pro přenos obrazu. V dokumentu se termíny VRX, Goggles atd. vztahují na zobrazovací produkty Ascent pro přenos obrazu.

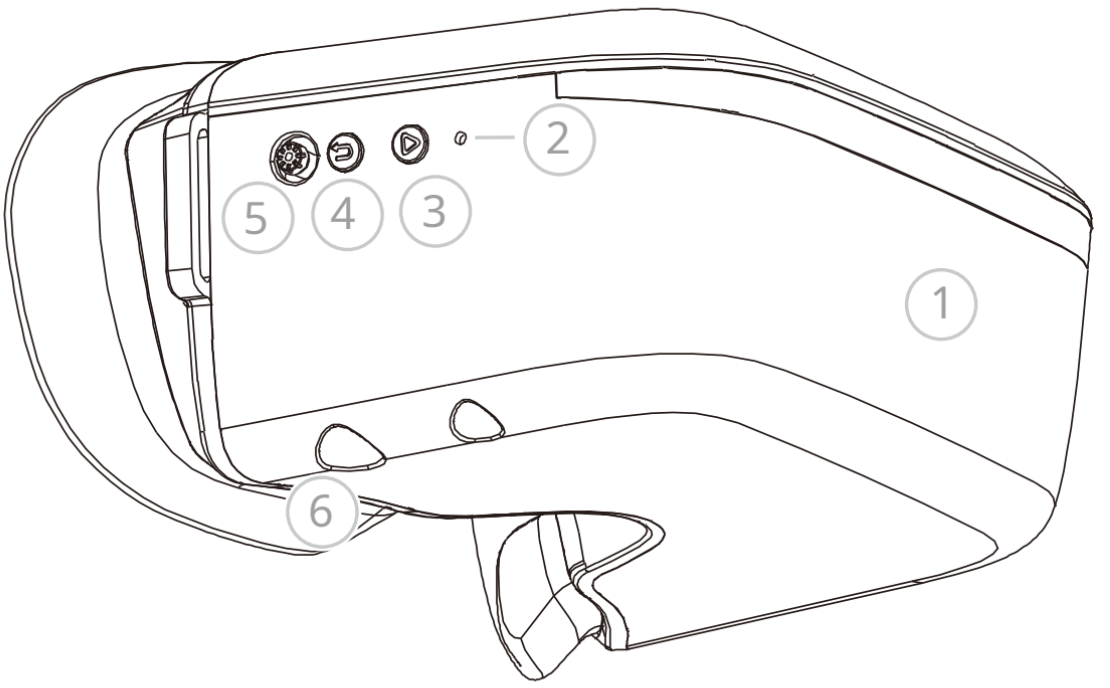

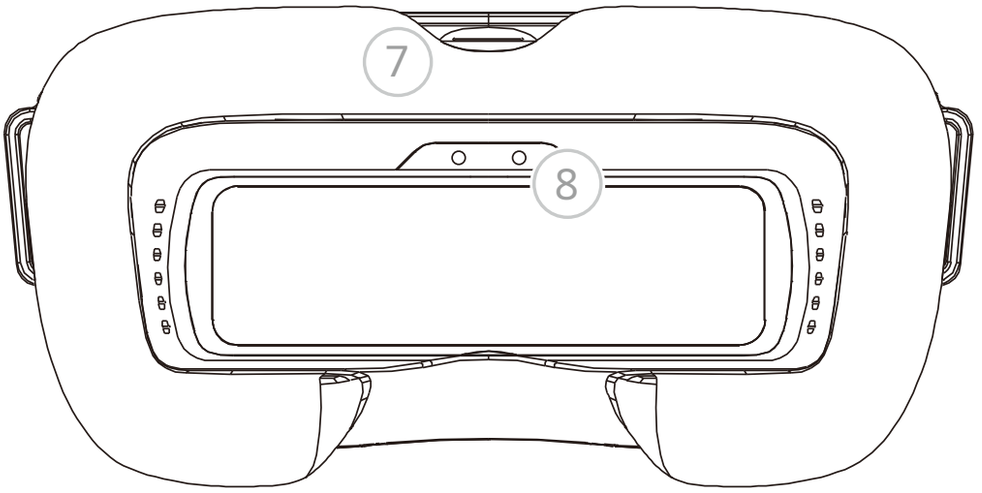

1: Vestavěná anténa

2: Tlačítko odkazu

(Krátkým stisknutím přejdete do stavu propojení, dlouhým stisknutím po dobu 8 sekund přejdete do stavu aktualizace)

3: Tlačítko nahrávání

(Stisknutím spustíte nebo zastavíte nahrávání videa)

4: Tlačítko Zpět

(Stisknutím se vrátíte do předchozí nabídky nebo ukončíte aktuální režim)

5: Tlačítko 5D

(Přepnutím tlačítka procházejte nabídku. Stisknutím tlačítka k potvrzení)

6: Napájecí port

(Rozsah napětí: 6V-25,2V, DC 5,5*2,1)

7: Slot pro kartu Micro SD 8:

Otvor pro montáž na rám

Propojení

1. Připojte videopřehrávač a napájení brýlí.
2. Stiskněte tlačítko propojení na VTX a brýlích (jak je znázorněno na obrázku). Jakmile se VTX dostane do stavu párování, kontrolka se rozsvítí červeně a na konci brýlí se zobrazí DI... DI... DI...
3. Po úspěšném propojení se kontrolka na VTX rozsvítí trvale zeleně, pípání na Goggles přestane a zobrazí se obrazovka.

Vylepšit

Pro stažení aktualizace firmwaru přejděte na oficiální webové stránky.

Ascent_L_Gnd_X_X_X.img je soubor Goggles, zkopírujte ho na SD kartu, dávejte pozor, abyste nezměnili název souboru.

1. Zkopírujte soubor s aktualizací do kořenového adresáře SD karty, připojte jej k napájení a počkejte, až se zařízení inicializuje (nejprve smažte starý soubor s firmwarem, pokud nějaký existuje).
2. Stiskněte a podržte tlačítko propojení na brýlích Goggles po dobu 8 sekund. Brýle se automaticky restartují a vydají zvuk pípání... pípání... pípání. (Během procesu aktualizace brýlí nevypínejte, doba aktualizace na brýlích je přibližně 1 minuta.)
3. Po úspěšném provedení aktualizace pípání po 5 sekundách pípání zařízení Goggles ustane.

Indikace stavu

Stav bzučáku brýlí	
Stav propojení	DI.... DI.... DI.... DI....
Aktualizace firmwaru	DI..... DI..... DI..... DI——
Upgrade se nezdařil (Nebyla detekována SD karta ani firmware)	DÍ.. DÍ.. DÍ.. DÍ..
Selhání spouštění (Restart nebo upgrade)	DI.. DI..... DI.. DI.....

Opatření

1. Jedná se o sofistikovaný výrobek. Nedodržení bezpečných a zodpovědných pokynů k obsluze tohoto výrobku může vést ke zranění nebo poškození výrobku či jiného majetku. Je nutné jej obsluhovat opatrně a selským rozumem a vyžaduje základní znalosti mechaniky.
2. Vysílací výkon VTX a brýlí je v zapnutém pohotovostním režimu pouze 10 mW.
3. Brýle mají k dispozici až tři kanály v závislosti na regionu. Šířka pásma 10 MHz a 20 MHz.
4. Před prvním použitím se doporučuje aktualizovat firmware VTX a Goggles na nejnovější verzi.

Provozní kanál

Central frequency(MHz)	Channel1	Channel2	Channel3
FCC			
CE/SRRC			

Před použitím tohoto produktu se ujistěte, že plně rozumíte místním zákonům a předpisům a dodržujete je. Uživatelé, kteří používají amatérská frekvenční pásma s upravenou nebo cracknutou verzí nebo bez licence, mohou být potrestáni za porušení místních zákonů nebo předpisů.

Varování FCC

Toto zařízení splňuje část 15 pravidel FCC. Provoz podléhá následujícím dvěma podmínkám: (1) Toto zařízení nesmí způsobovat škodlivé rušení a (2) Toto zařízení musí akceptovat jakékoli přijaté rušení, včetně rušení, které může způsobit nežádoucí provoz. Změny nebo úpravy, které nejsou výslovně schváleny stranou odpovědnou za shodu, by mohly zrušit oprávnění uživatele k provozování zařízení.

Poznámka:Toto zařízení bylo testováno a shledáno v souladu s limity pro digitální zařízení třídy B podle části 15 pravidel FCC. Tyto limity jsou navrženy tak, aby poskytovaly přiměřenou ochranu před škodlivým rušením v obytných instalacích. Toto zařízení generuje, využívá a může vyzařovat rádiofrekvenční energii. Pokud není instalováno a používáno v souladu s pokyny, může způsobit škodlivé rušení rádiové komunikace. Neexistuje však žádná záruka, že k rušení v konkrétní instalaci nedojde. Pokud toto zařízení způsobuje škodlivé rušení rozhlasového nebo televizního příjmu, což lze zjistit vypnutím a zapnutím zařízení, uživatel se doporučuje pokusit se rušení odstranit jedním nebo více z následujících opatření:

- Změňte orientaci nebo umístění přijímací antény.
- Zvětšete vzdálenost mezi zařízením a přijímačem.
- Zapojte zařízení do zásuvky na jiném okruhu, než ke kterému je připojen přijímač.
- Požádejte o pomoc prodejce nebo zkušeného technika pro rádia/televize.

Informace o specifické míře absorpce (SAR):
Tyto ochranné brýle Ascent splňují vládní požadavky na vystavení rádiovým vlnám. Pokyny jsou založeny na standardech vyvinutých nezávislými vědeckými organizacemi na základě pravidelného a důkladného hodnocení vědeckých studií. Tyto standardy zahrnují značnou bezpečnostní rezervu, která je navržena tak, aby byla zajištěna bezpečnost všech osob bez ohledu na věk a zdravotní stav.

Informace a prohlášení FCC o vystavení rádiovým frekvencím:

Limit SAR stanovený FCC je 1,6 W/kg, průměrně na jeden gram tělesné tkáně, a 4,0 W/kg průměrně na 10 gramů pro končetiny. Typ zařízení: WN02-FPL006 (FCC ID:) byl také
testováno na shodu s těmito limity SAR. Během certifikace produktu byla nejvyšší hlášená hodnota SAR 0,612 W/kg pro tělo a 0,138 W/kg pro končetiny. Toto zařízení bylo testováno na typické tělesné
- nošení s udržováním zadní části brýlí ve vzdálenosti 0 mm od těla. Pro zachování souladu s požadavky FCC na vystavení rádiovým frekvencím (RF) musí být používáno příslušenství, které udržuje vzdálenost 0 mm mezi tělem uživatele a zadní částí brýlí. Klipy na opasek, pouzdra a podobné příslušenství používané s tímto zařízením by neměly obsahovat kovové součásti. Příslušenství, které nesplňuje tyto požadavky, nemusí splňovat požadavky FCC na vystavení rádiovým frekvencím a je třeba se mu vyhnout.

Provoz s nošením na těle:

Toto zařízení bylo testováno pro typické provozní podmínky nošení u těla. Aby bylo splněno požadavky na vystavení rádiovým vlnám, musí být mezi tělem uživatele a brýlemi (včetně antény) dodržena minimální vzdálenost 0 mm. Spony na opasek, pouzdra a podobné příslušenství třetích stran používané s tímto zařízením nesmí obsahovat žádné kovové součásti. Příslušenství, které nesplňuje tyto požadavky, nemusí splňovat požadavky na vystavení rádiovým vlnám a je třeba se mu vyhnout. Používejte pouze dodanou nebo schválenou anténu.

Softwarové rozhraní

Hlavní rozhraní-1

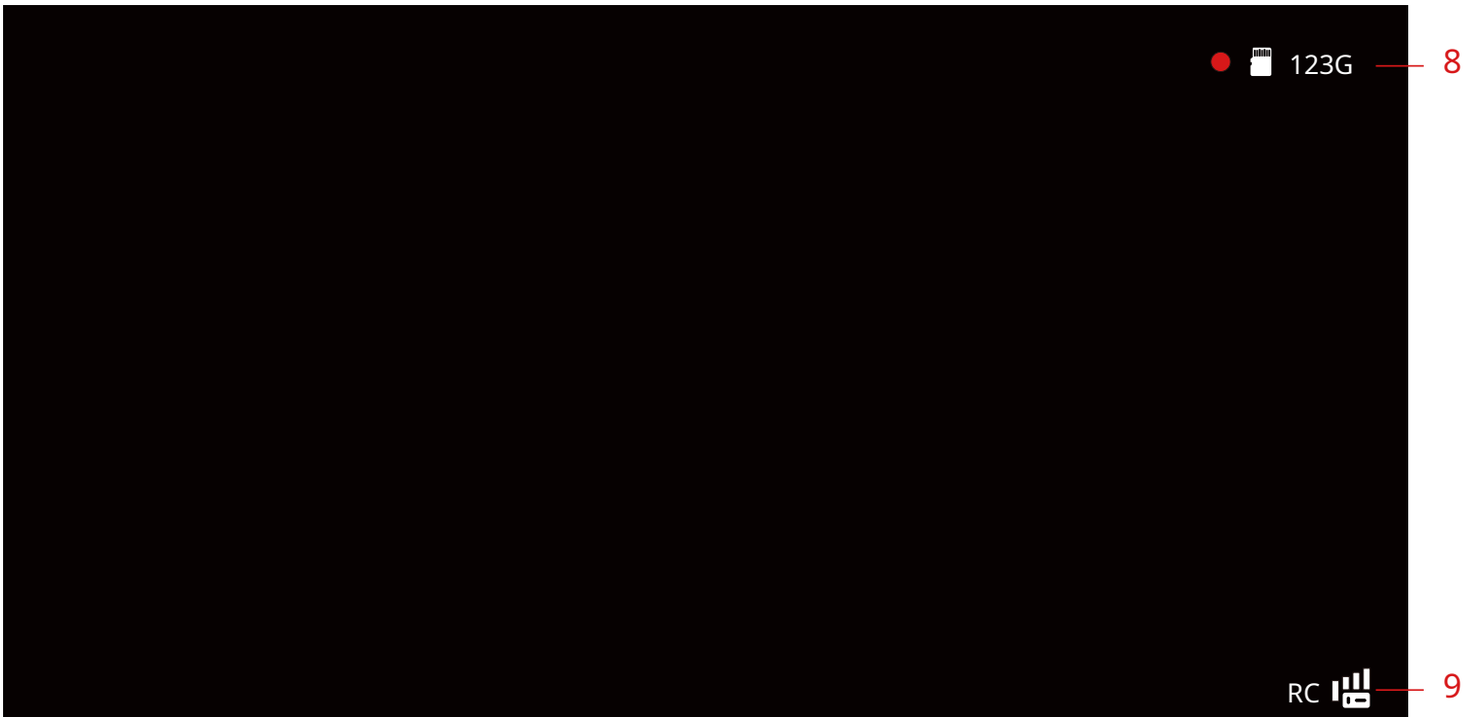

Vstupní napětí 1-VTX:
Detekce napětí VTX, inteligentní identifikace napětí 2, 3, 4 a 6 řetězcových LiPo baterií, alarm, když je napětí jedné baterie nižší než 3,5 V, a alarm červeným písmem, když je napětí příliš nízké.

Vstupní napětí 2 brýlí:
Detekce slabé baterie v brýlích, inteligentní identifikace napětí 2, 3, 4 a 6 LiPo baterií, alarm, když je napětí jedné baterie nižší než 3,5 V, červené písmo a bzučák alarmu, když je napětí příliš nízké.

3-Bitová rychlost v reálném čase:
Zobrazuje přenosovou rychlost v reálném čase v Mbps s režimy šířky pásma 10,0 Mbps a 20,0 Mbps.

4-Časové zpoždění:
Zobrazuje celkové zpoždění od přenosu snímků pořízených kamerou VTX do pozemní stanice.

5-režim měření rozsahu:
Funkce výpočtu přenosové vzdálenosti z brýlí do VTX podle zpoždění bezdrátového přenosu vede k zesílení chyby, pokud je signál rušen.

6-Stavový výzva:
Text upozorňuje na informace, které je v současném stavu třeba věnovat pozornost.

7-Aktuální kanál:
Zobrazuje aktuální nastavení kanálu, signálová mřížka má 5 stavů, 4 mřížky, 3 mřížky, 2 mřížky, 1 mřížku a prázdné místo.

Stav SD karty 8-Goggles:
Zobrazuje stav a zbývající kapacitu SD karty Goggles. Během nahrávání bliká červený kruh, stav „SD karta nebyla detekována“ se zobrazuje jako „ŽÁDNÁ SD“ a stav „Přeplněná paměť“ se zobrazuje jako „-“.

9-Stav signálu dálkového ovladače:
Existuje pět stavů signálových sloupců: 4 sloupce, 3 sloupce, 2 sloupce, 1 sloupec a žádný sloupec. Pokud modul přenosu obrazu nedetekuje signál dálkového ovladače, tato ikona bude skryta.

Nabídka Kanál 2

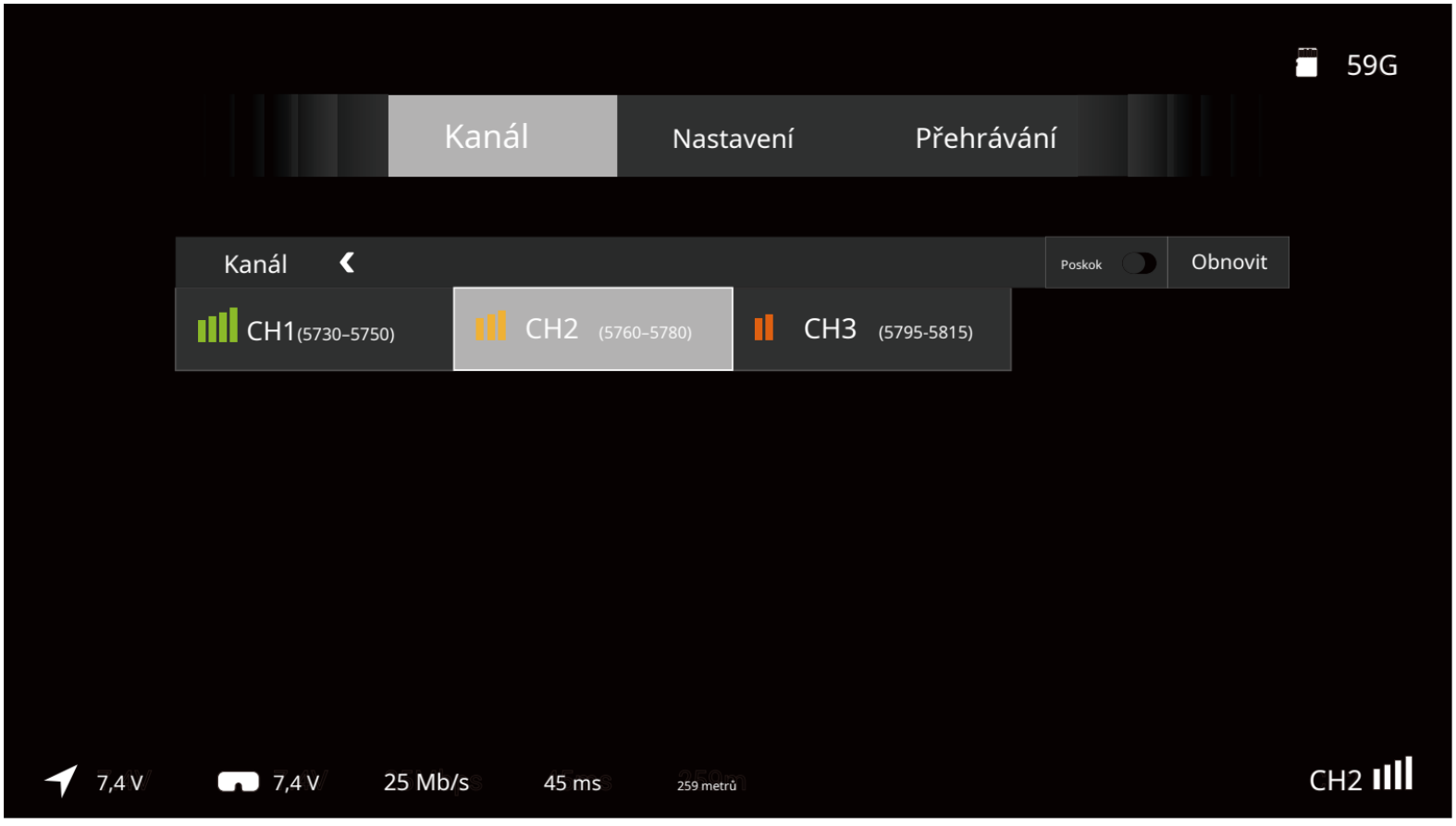

1 kanál:
Zobrazuje stav rušení každého kanálu. Síla signálu se zobrazuje jako 4, 3, 2, 1 sloupec nebo prázdný sloupec. Prázdný sloupec signálu značí, že kanál je obsazený a nelze jej vybrat. Bílý obrys představuje pole pro výběr. Stisknutím tlačítka pro potvrzení zvýrazněte kanál a zvýrazněný kanál představuje aktuální kanál.

2frekvenční přeskakování:
Pokud je povoleno přepínání frekvencí, brýle automaticky vyberou kanál s nejmenším rušením. Ruční přepínání kanálů není v tomto režimu k dispozici.

3-Obnovit:
Kliknutím na tlačítko Obnovit znovu prohledáte všechny kanály a aktualizujete jejich stav rušení.

Nastavení nabídky-4

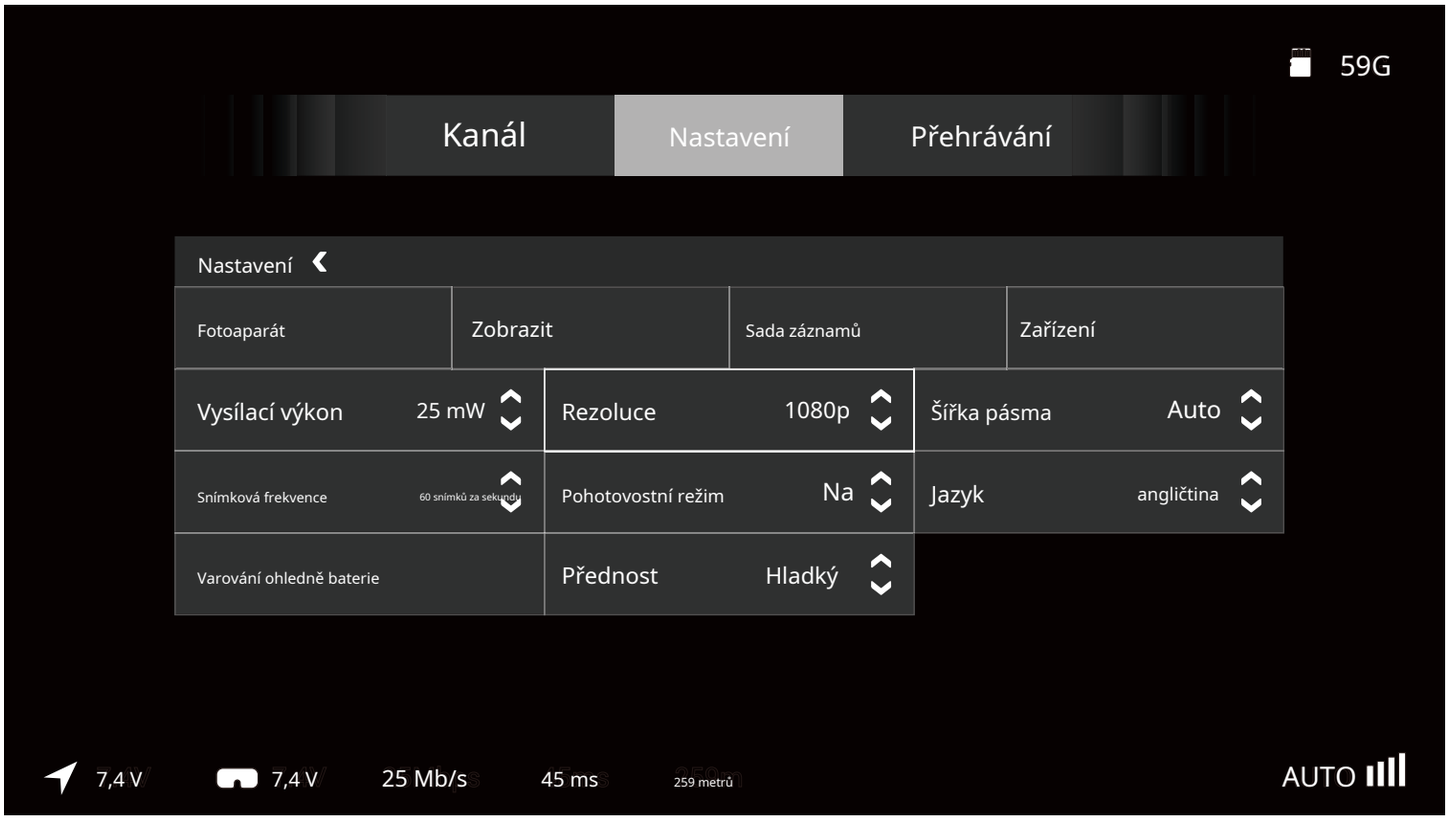

1-Kamera:

Nastavitelné položky fotoaparátu zahrnují přednastavenou scénu, hodnotu EV, sytost, ostrost, vyvážení bílé, otočení, poměr stran, 3D DNR, závěrku a maximální ISO.

2-Displej:

Nastavitelný obsah displeje zahrnuje ladění, jas, režim fokalizace, vlastní OSD, polohu OSD, aktualizaci písma, vlastní písmo, hledáček a nastavení úpravy hledáčku.

3-Obnovovací sada:

Nahrávání lze upravit jako rozlišení VTX REC, nahrávací zařízení, nahrávání mimo záznam, nahrávací smyčku, formátování SD karty, formátování VTX, vestavěnou EIS, čas nahrávání, formát nahrávání, barvu, sytost, ostrost.

4. zařízení:

Mezi nastavitelná nastavení patří hlasitost bzučáku, režim měření vzdálenosti, upozornění na ztrátu signálu, obnovení továrního nastavení, obnovení výchozích nastavení VTX, informace o zařízení, uživatelská příručka, přepínání režimů, přenosová rychlost DVR (ochranné brýle) a ochrana proti blikání.

5-Přenosový výkon:

Výchozí volitelný vysílací výkon: 25 mW, 100 mW.

6-Rozlišení:

Volitelná rozlišení: 720P a 1080P.

7-Šířka pásma:

Volitelné možnosti 10,0 Mb/s a 20,0 Mb/s pro různé kvality obrazu. Vysoká přenosová rychlost je podporována pouze v případě, že je povolen režim FCC.

8 snímků za sekundu:
Standardní snímková frekvence je rovna 60 fps.

9-Pohotovostní režim:
V pohotovostním režimu vysílají jak vzduchová jednotka, tak i brýle s výkonem 10 dBm. Vysílací výkon se vrátí na nakonfigurovanou hodnotu až po ukončení pohotovostního režimu nebo jeho vypnutí. Tato funkce vyžaduje, aby byla vzduchová jednotka správně připojena k letovému ovladači přes sériový port – když brýle detekují signál pro aktivaci z dronu, pohotovostní režim se automaticky ukončí. Pokud není podporován žádný letový ovladač, lze tuto funkci deaktivovat.

10 jazyků:
Přepínání jazyka angličtina/čínština.

11-Alarm baterie:
Sleduje stav nízkého nabití baterie brýlí. Pokud je napětí příliš nízké, spustí se červené textové varování a bzučák. Tuto funkci lze povolit nebo zakázat.

12. Předvolby:
Přednastavené režimy přenosu: Plynulý, Vysoká kvalita, Dlouhý dosah.

Přehrávání v nabídce-5

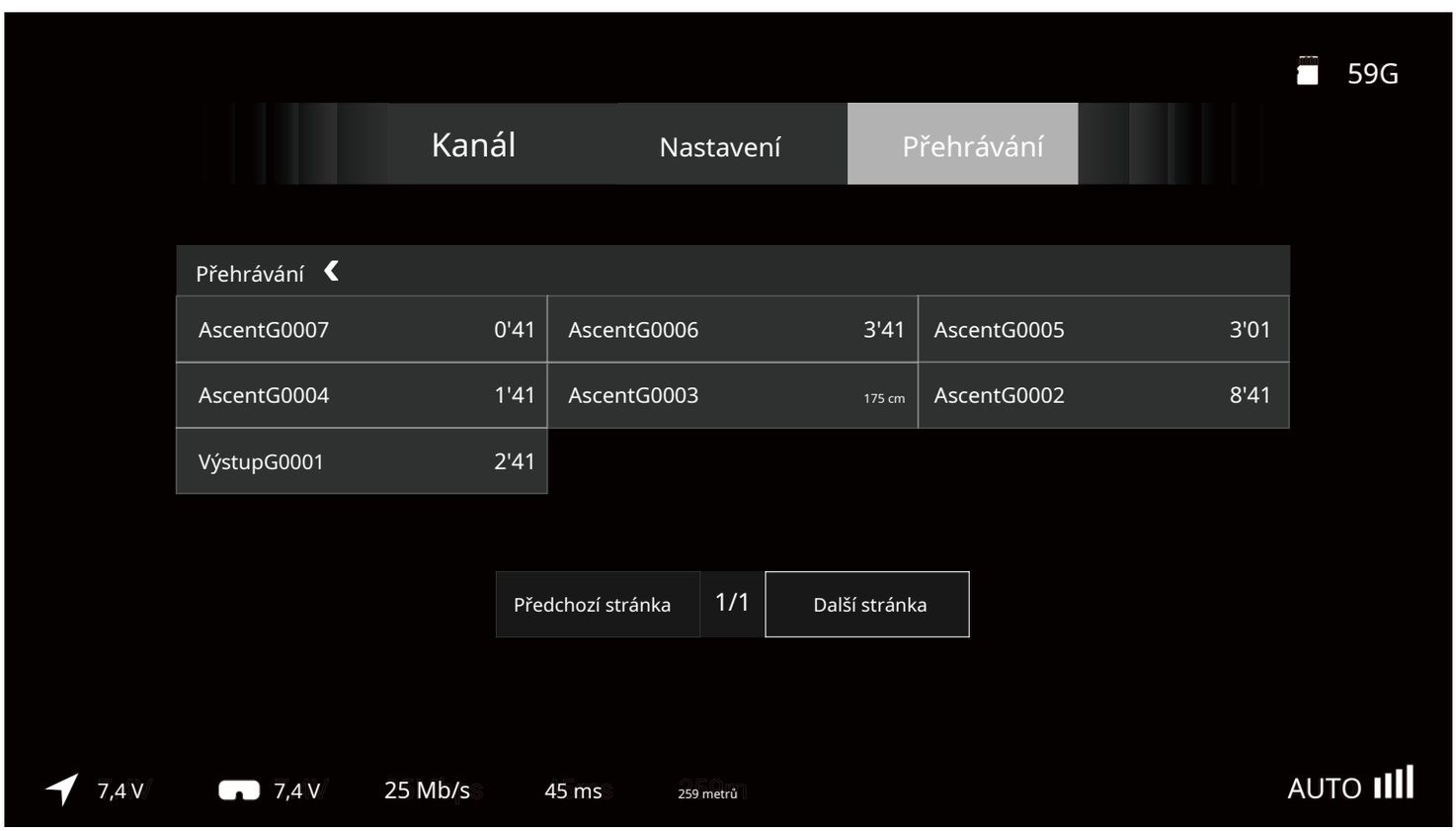

1. Přepínač OSD lze zapnout nebo vypnout. Po zapnutí se na rozhraní přehrávaného videa zobrazí informace o řízení letu na OSD (pokud existují) a informace o letu z hlavního rozhraní. Pokud je výběrové pole stále v seznamu

videí, stiskněte a podržte potvrzovací tlačítko Goggles pro otevření funkce vícenásobného výběru. V nabídce se zobrazí nastavení funkcí (smazat, vybrat vše), zrušit), dalším stisknutím tlačítka Enter ukončíte režim vícenásobného výběru.

2. V rozhraní přehrávání klikněte na prostřední tlačítko pro pozastavení/přehrávání a pomocí kláves se šipkou vlevo a vpravo upravte přehrávání vzad/vpřed.

Specifikace

Jméno	Brýle na výstup
Komunikační frekvence	5,738,5–5,806,5 GHz
Výkon vysílače (EIRP) I/O	FCC: <20 dBm, CE: <14 dBm, SRRC: <20 dBm
rozhraní	DC 5,5*2,1 mm, slot pro kartu Micro SD
Rozlišení přenosu Kódová	1080p60fps, 720p60fps
rychlost	Max. 25 Mb/s
Minimální latence	Průměrně 32 ms
Průměrný zisk	4,9 dBi
Polarizace	LHCP
Přenosová vzdálenost	>4 km
Kanál	3
Rozlišení obrazovky	1920*1080/60Hz
Materiál obrazovky	LCD
Velikost obrazovky	4,5 palce
Vstupní napájení	6V-25,2V (2S-6S)
SD karta	Podpora 256G
Systém	Systém Ascent HD

PODPORA CADDXFPV
e-mail: support@caddxfpv.com